Блок управления релейного регулятора БУ21

http://www.mzta.ru/bu21

НАЗНАЧЕНИЕ

Блок управления релейного регулятора БУ21 для применения в схемах автоматического регулирования различных технологических параметров в качестве блоков управления, а также вспомогательного устройства к регулирующим приборам.

ФУНКЦИОНАЛЬНЫЕ ВОЗМОЖНОСТИ

- Переключение вида управления цепями нагрузки релейного регулятора с автоматического на ручное, либо от внешних приборов, фиксируемое с помощью галетного переключателя.
- Ручное управление с помощью кнопочного переключателя “Больше” / “Меньше” с самовозвратом.
- Электрическая блокировка от одновременного включения переключателей “Больше” / “Меньше”.
- Световая сигнализация, осуществляемая двумя индикаторами с кнопкой выключения индикации.

ТЕХНИЧЕСКИЕ ХАРАКТЕРИСТИКИ

КОНСТРУКТИВНОЕ ИСПОЛНЕНИЕ

- Габаритные размеры – 60x60x165 мм
- Масса – не более 0.6 кг
- Монтаж – щитовой
- Подключение – штепсельный разъем

ДОПУСТИМЫЕ ЭЛЕКТРИЧЕСКИЕ НАГРУЗКИ

переключателя управления и кнопочного переключателя (постоянный и переменный ток):

- Напряжение – от 20 до 300 В
- Ток – от 0.033 до 0.6 А
- Разрывная мощность – до 25 ВА

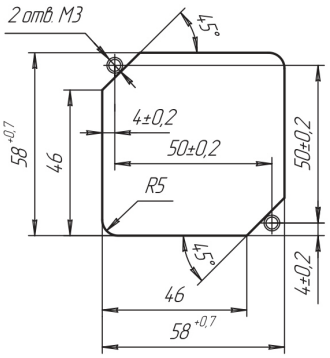

Габаритно-присоединительные размеры устройства

105318, Москва, ул. Мироновская д.33, стр.26
Телефоны:+7-495-720-54-44, 8-800-555-61-84
Сайт: www.mzta.ru E-mail: support@mzta.ru